SolexMidi HZ (Heizungssystem) bis 60 m² Kollektorfläche

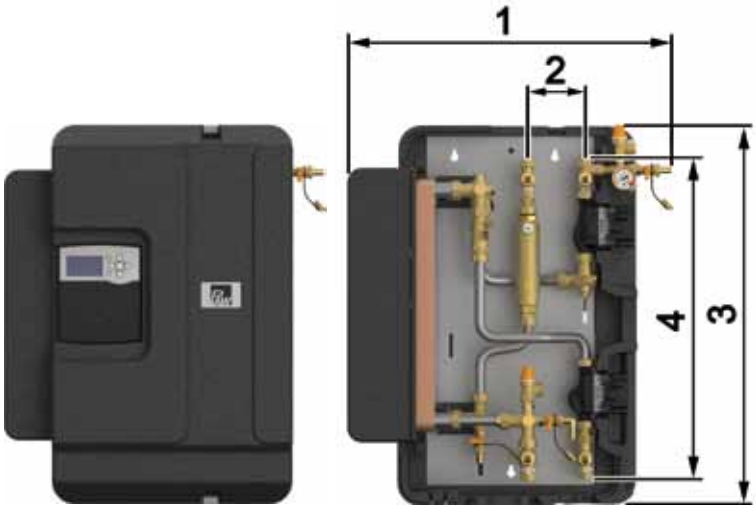

Anwendungsbereich

- zur Beladung von Pufferspeichern
- inkl. Wärmemengenzählung gemäß BAFA-Förderrichtlinie für thermische Solaranlagen

Die Station ist CE konform nach DIN EN 60335.

Einsatzbereich

- bis 60 m² Kollektorfläche

Auslegungsdaten und solpump-Leistungsdaten finden Sie auf Seite <?>/<?>.

Betriebsdaten

Max. Druck	primär: 6 bar sekundär: 6 bar
Max. Betriebstemperatur	primär: 120 °C sekundär: 95 °C
Betriebsweise 1	15 l/(m²xh)
Betriebsweise 2	40 l/(m²xh)

Technische Daten

Ausstattung		Maße		Werkstoffe	
Schwerkraftbremsen	primär: 2 x 200 mmWS sekundär: 2 x 200 mmWS	Nennweite	DN 20 (¾")	Armaturen	Messing
Wärmetauscher	30 Platten, Typ IC25	Anschlüsse	primär: ¾" IG sekundär: ¾" IG	Dichtungen	Klingersil/EPDM
Regler	SC5.14	(1) Breite	674 mm	Isolierung	EPP
Sensoren	2 x Pt1000 (eingebaut) 3 x Pt1000 (beigelegt)	(2) Achsabstand	120 mm	Schwerkraftbremsen	Messing
FlowRotor (primär)	2-50 l/min	(3) Höhe	795 mm	Wärmetauscher	Lot: 99,99% Kupfer Platten + Stutzen: 1.4401 (AISI 316)
Flowmeter (sekundär)	3-22 l/min	(4) Einbaulänge	670 mm		
Manometer	0-6 bar, hochtemperaturfest	Tiefe	298 mm		
Sicherheitsventil	primär: 6 bar sekundär: 6 bar				

SolexMidi HZ - DN 20 (¾")	Art.Nr.	€ / Stück
prim.: Grundfos UPM3 Solar 15-145, sec.: Grundfos UPM3 Solar 15-75	6095430	-

Zubehör

2-Wege Zonenventil - DN 20 (¾")	563532	-

zum Freigeben/Abschalten einzelner Speicher, DN 20, ¾" IG, Stellzeit 90°: 30 sec

3-Wege Zonenventil - DN 20 (¾")	563533	-

zum Umschalten zwischen einzelnen Speichern, DN 20, ¾" IG, Stellzeit 90°: 18 sec., Kvs-Wert = 7

SolexMidi HZ
Montagebeispiel, Hydraulikschema, Differenzdruckdiagramm

SolexMidi HZ mit Membranausdehnungsgefäß (Art.Nr. 43750925)

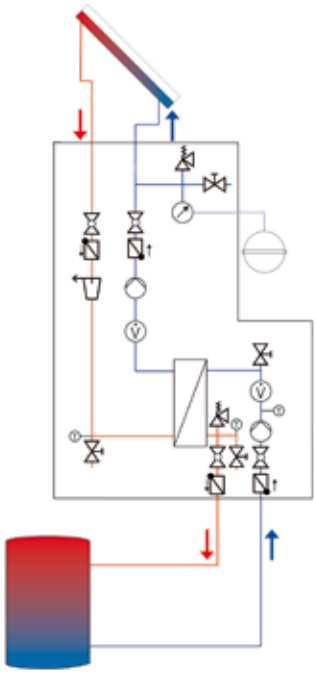

Hydraulikschema
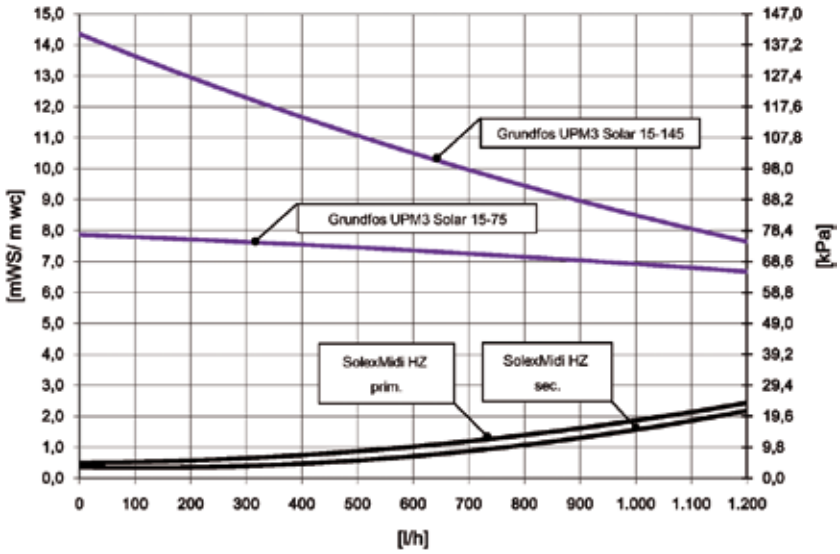
Differenzdruckdiagramm